RACE 5

™) H D WX U H V

™ $ S S OLF D WLR Q

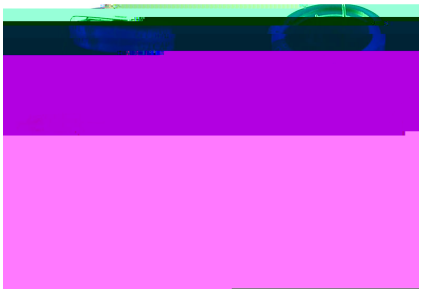

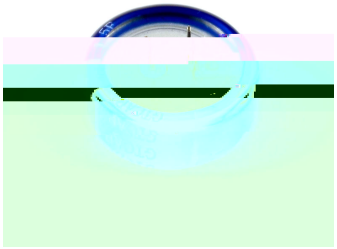

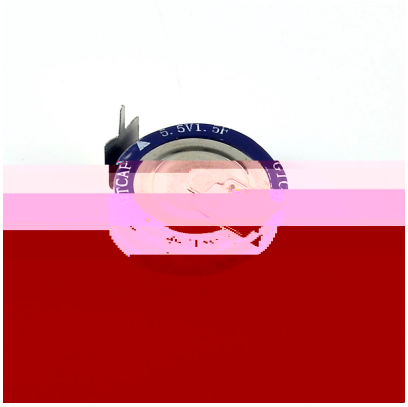

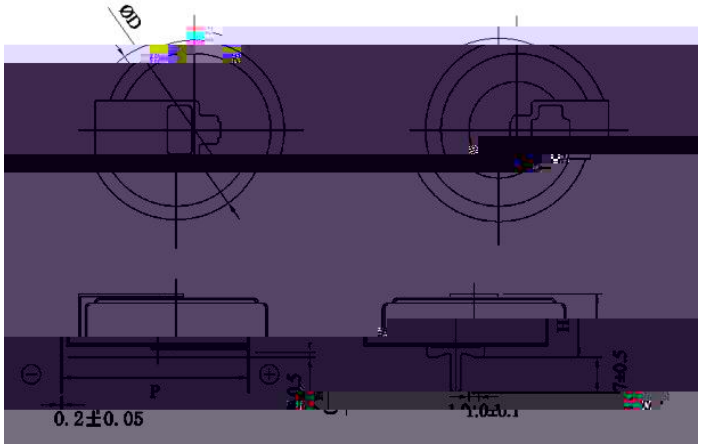
ØD
P
0.2±0.05
1.0±0.1
7±0.5

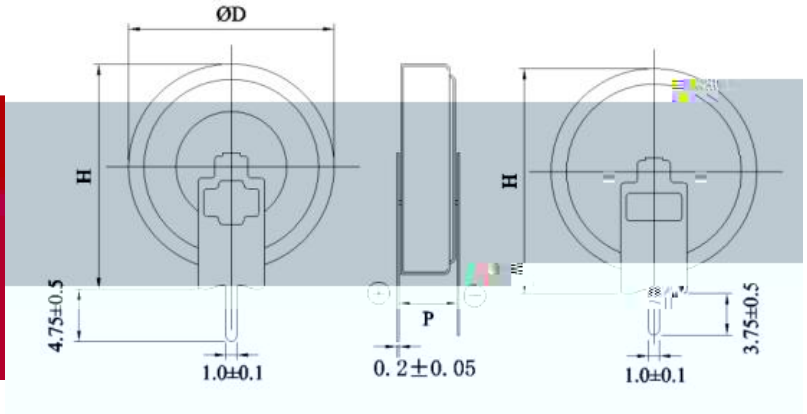
ØD
H
H
4.75±0.5
1.0±0.1
P
0.2±0.05
1.0±0.1
3.75±0.5